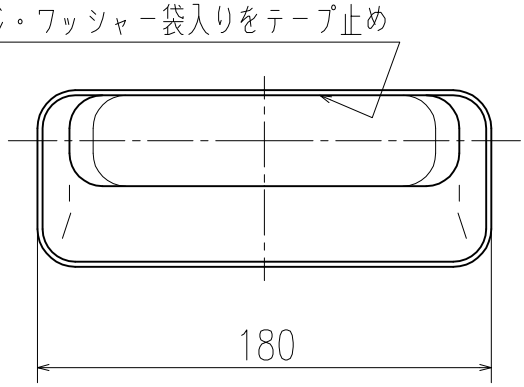


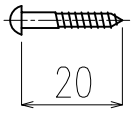


丸木ねじ　（1／1）

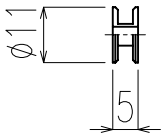


ワッシャー　（1／1）

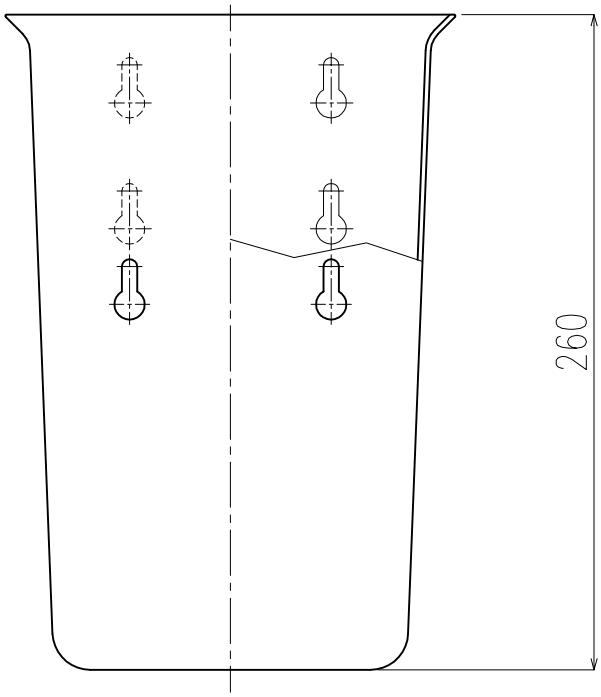


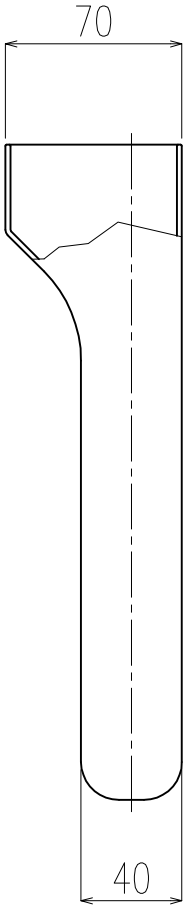


参考
2011.03.01
(株)NITTO CERA

注記

| | | | | | | | | | |
|---|---|---|---|---|---|---|---|---|---|
| 日付 | 2012.03.01 | 尺度 | 1:3 | 製図 | 木村 | 検図 | 渡辺 | 品番 | Z611S |
| 図番 | | | | | | | | 品名 | 水受けタンク |
| 備考 | | | | | | | | | ㈱NITTO CERA |

A4