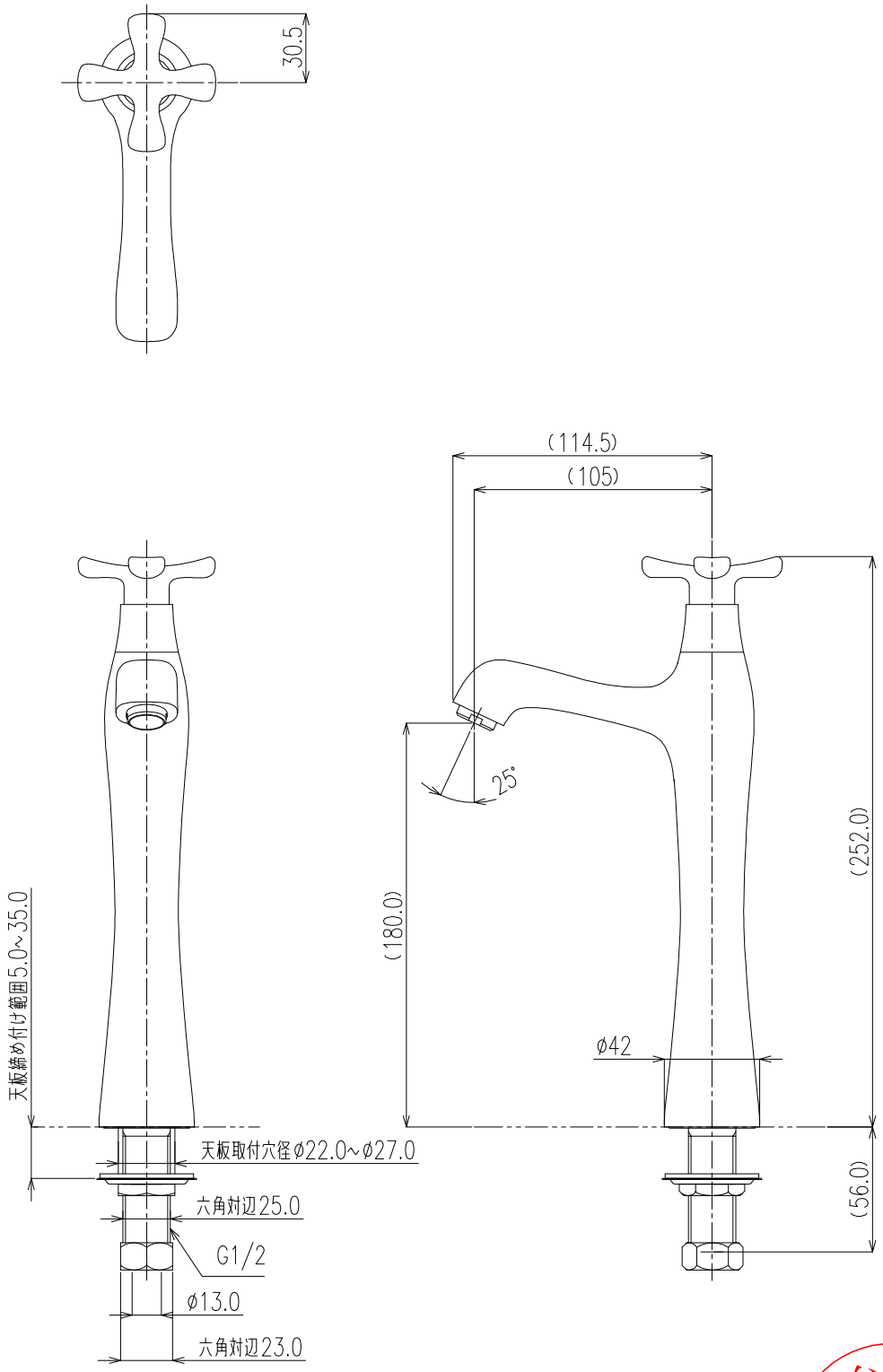

参考
2012.10.17
(株)NITTO CERA

・（　）内寸法は参考寸法。

日付	2012.10.17	尺度	1:3	製図	木村	検図	中島	品番	Y716-824-13
図番								品名	立水栓　（トールタイプ）
備考									㈱NITTO CERA