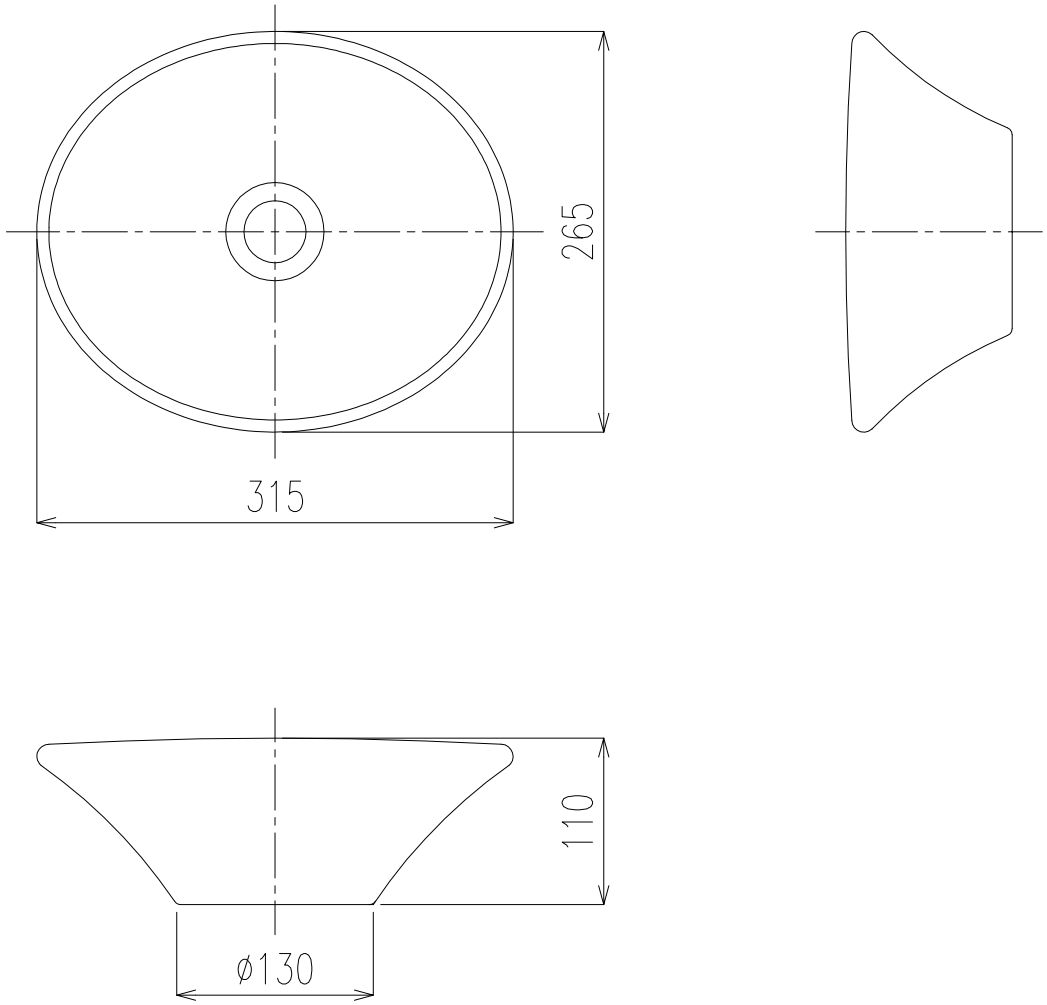

参考
2014.05.01
(株)NITTO CERA

※手作りの為、寸法等は現物をご確認ください。

備考		日付	2014.05.01	尺度	1:5	製図	木村	検図	中島	品番	SG-219
		図番	********							品名	炭化花絵（SGシリーズ）

A4Y