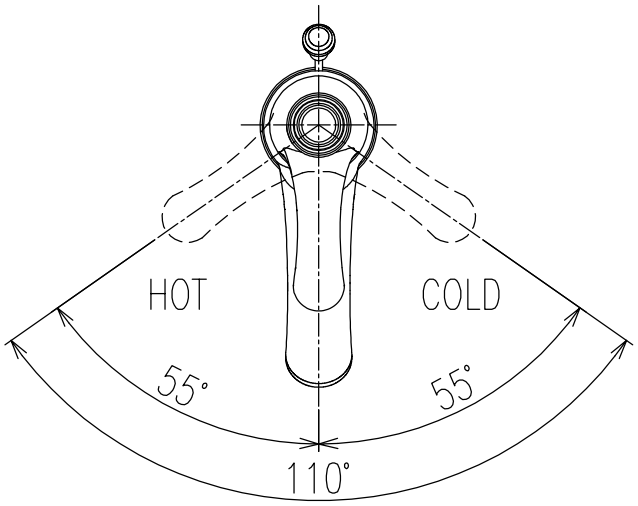

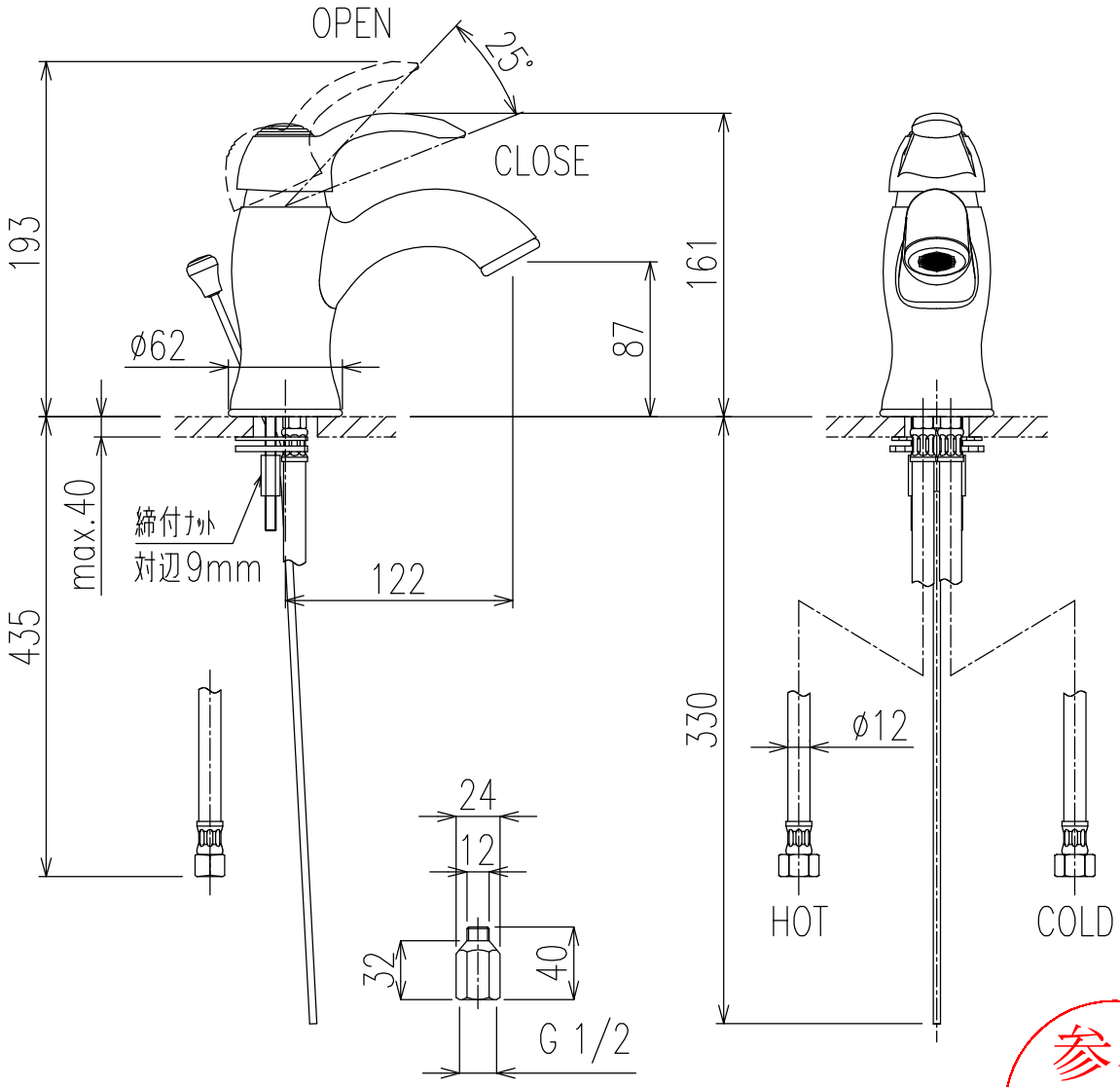

参考
2016.11.01
(株)NITTO CERA

注記　・水栓取付穴：ø35（最大 ø38）

日付	2016.11.01	尺度	1:4	製図	木村	検図	渡辺	品番	FA075CR
図番								品名	洗面混合水栓
備考									㈱NITTO CERA

A4