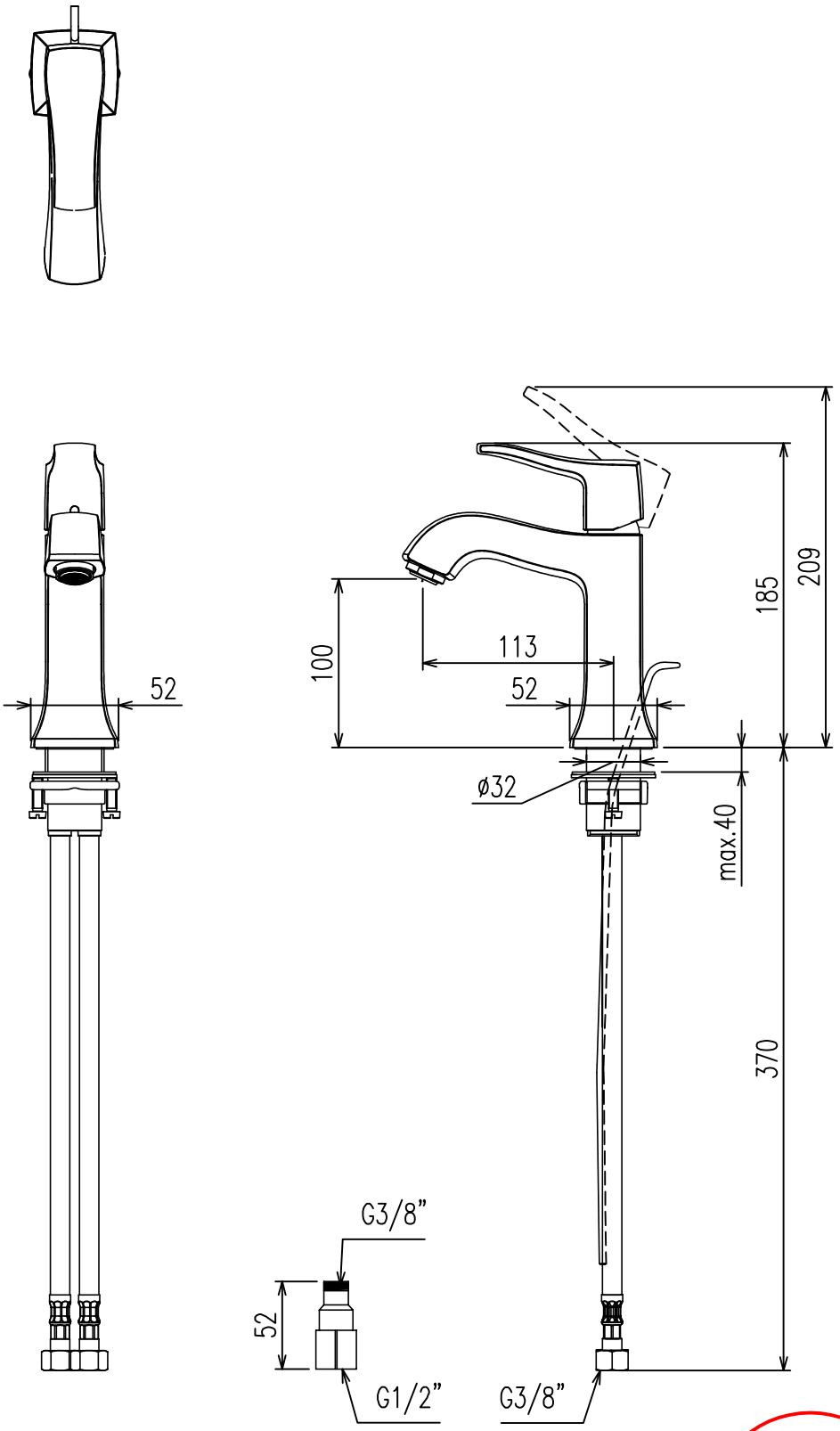

参考
2015.07.01
(株)NITTO CERA

注記
・泡沫仕様
・流量（0.2MPa時）：上限約7.2L/分（定量節水仕様）
・水栓取付穴：ø35mm

日付	2015.07.01	尺度	1:4	製図	木村	検図	渡辺	品番	31075000NT
図番								品名	ﾒﾄﾘｽｸﾗｯｼｸ ｼﾝｸﾞﾙﾚﾊﾞｰ洗面混合水栓
備考	逆流防止弁付接続ｼﾞｮｲﾝﾄ付き（2個）								㈱NITTO CERA

A4