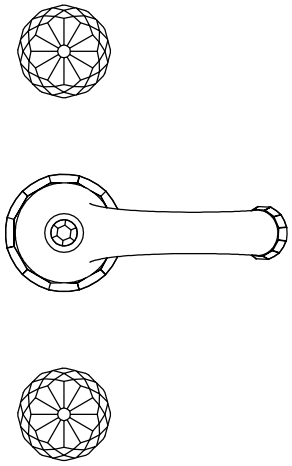

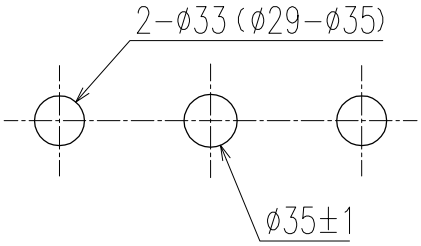

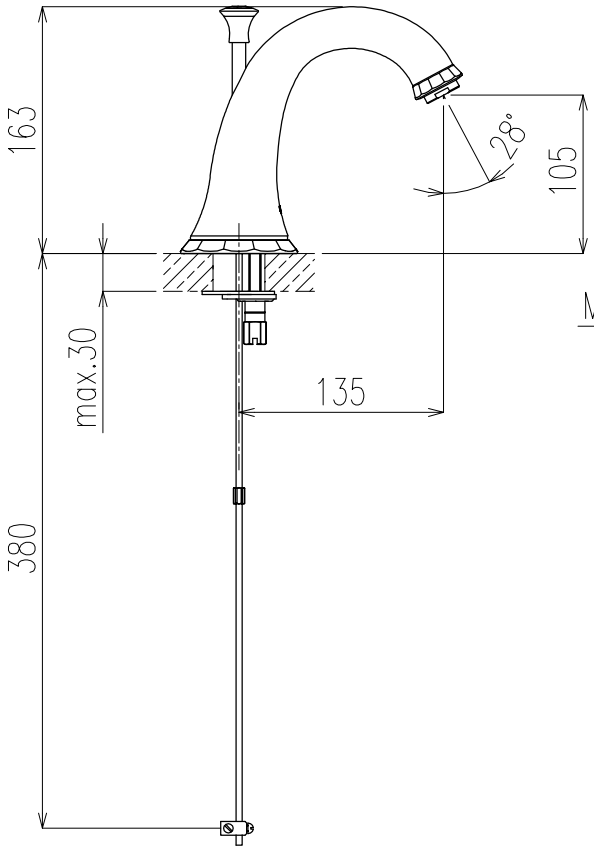

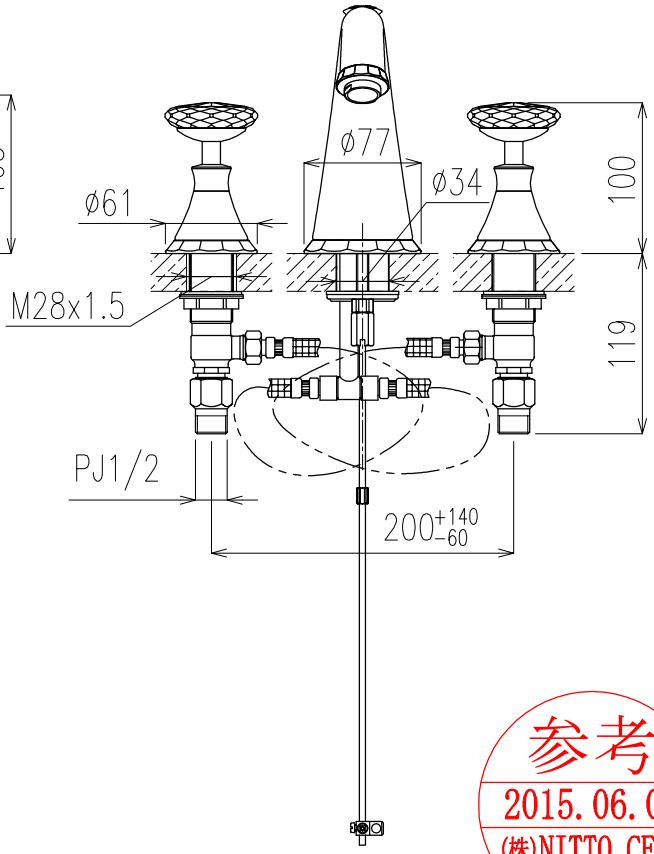

参考
2015.06.01
(株)NITTO CERA

注記

日付	2015.06.01	尺度	1:5	製図	木村	検図	渡辺	品番	2012400J+18086VPO/ｹﾝｼﾞﾝﾄﾝ
図番								品名	2ﾂｰﾊﾝﾄﾞﾙ洗面混合栓
備考									(株)NITTO CERA

A4