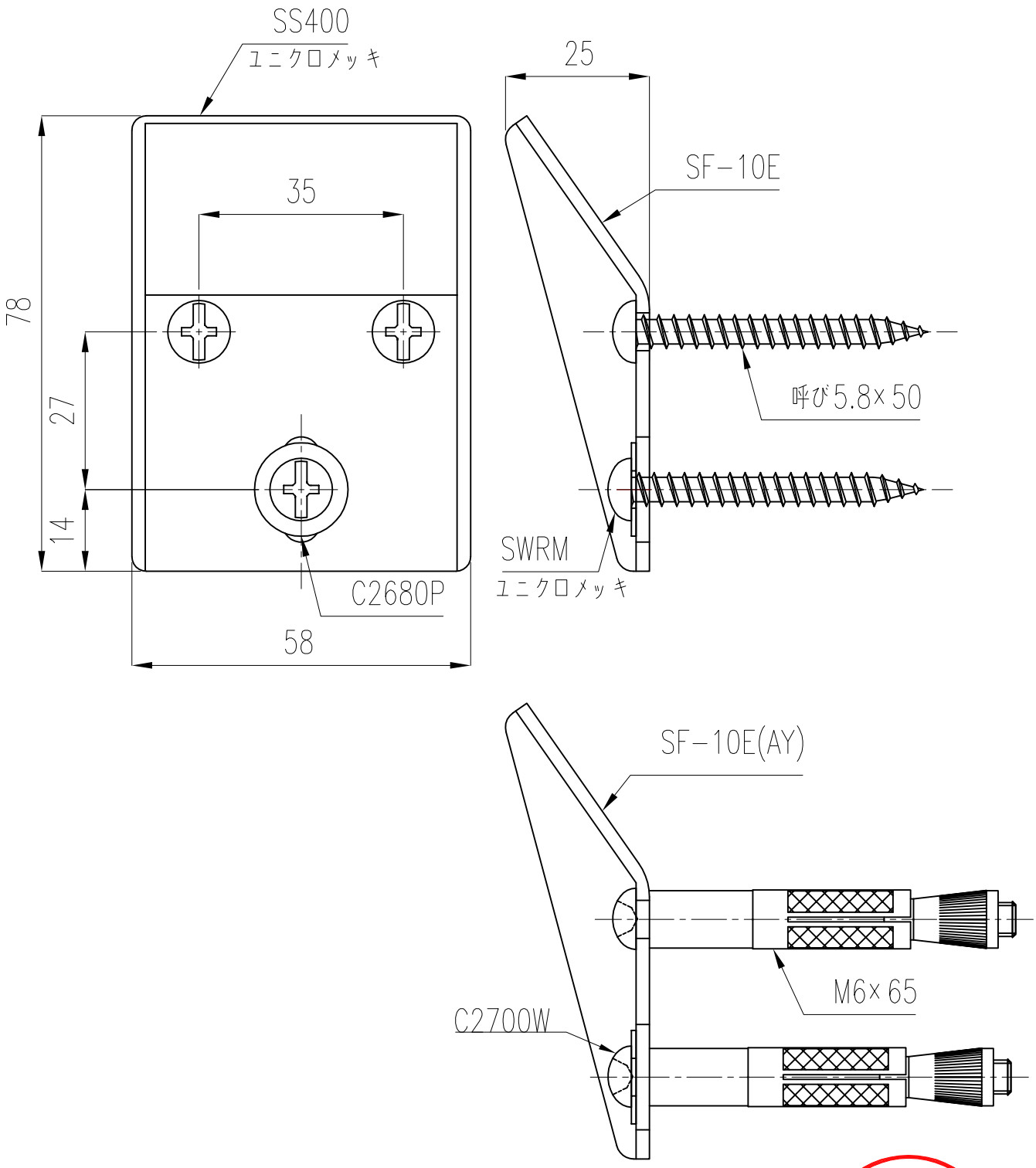

参考
11.04.14
(株)NITTO CERA

日付	2011.04.14	尺度	1:1	材質		製図	寺澤	検図	渡辺	品番	SF-10E/SF-10E(AY)
図番										品名	バックハンガー
備考	バックハンガー2、ワッシャー2、木ネジ6【SF-10E】 バックハンガー2、ワッシャー2、AYボルト6【SF-10E(AY)】										㈱NITTO CERA

A4