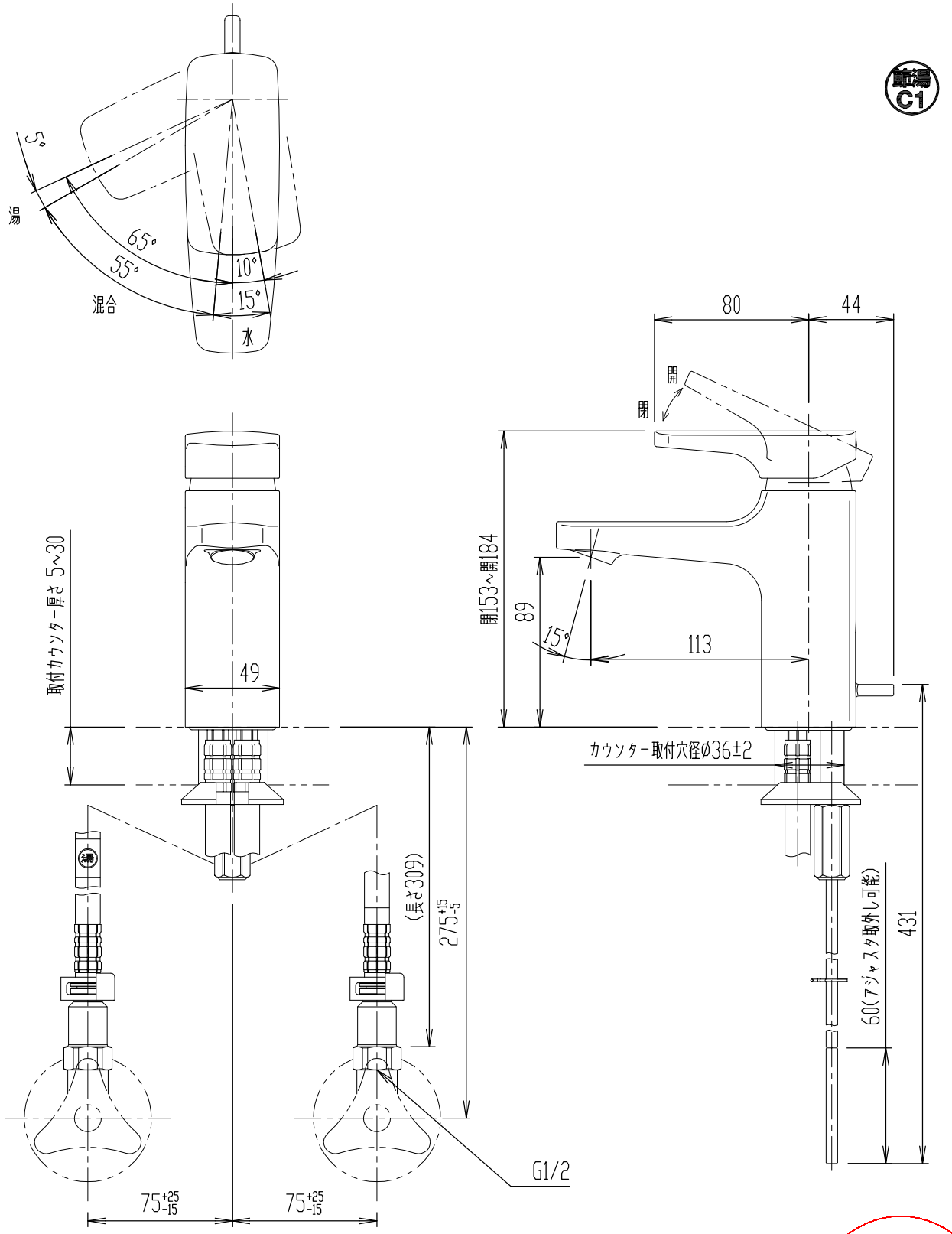

参考
2016.11.01
(株)NITTO CERA

- ( ) 内は参考寸法
- 止水栓位置は湯水対称位置の場合を示す。

注記 ・カウンター穴あけ寸法は、φ36±2で行って下さい。

日付	2016.11.01	尺度	1:3	製図	木村	検図	渡辺	品番	LF-YA340SY-NT
図番								品名	シングルレバー混合水栓(13)
備考									㈱NITTO CERA

A4