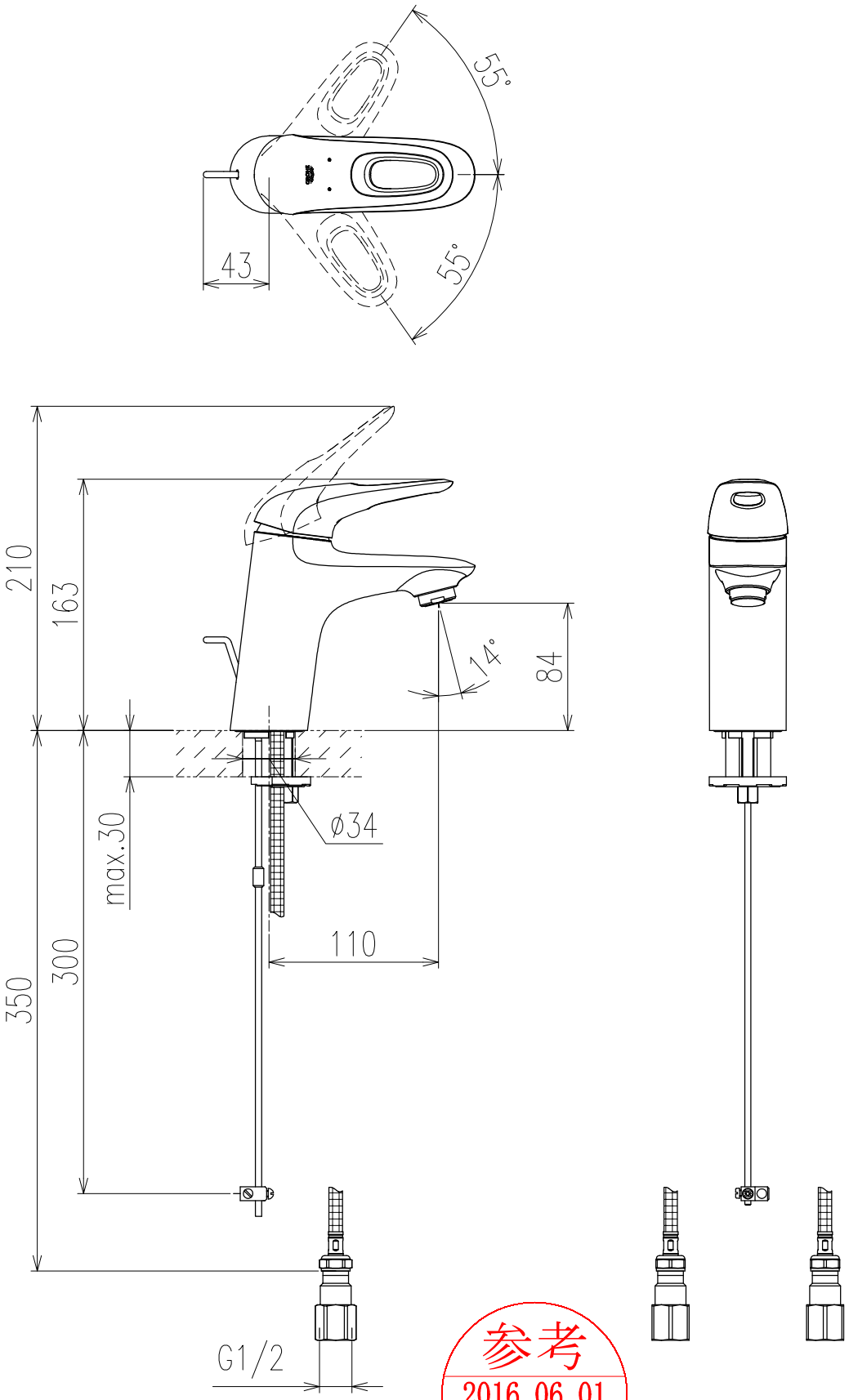

参考
2016.06.01
(株)NITTO CERA

注記　・水栓取付穴：ø34～ø37

日付	2016.06.01	尺度	1:4	製図	木村	検図	渡辺	品番	3355830J/ﾕｰﾛｽﾀｲﾙ
図番								品名	ｼﾝｸﾞﾙﾚﾊﾞｰ洗面混合水栓
備考									㈱NITTO CERA

A4