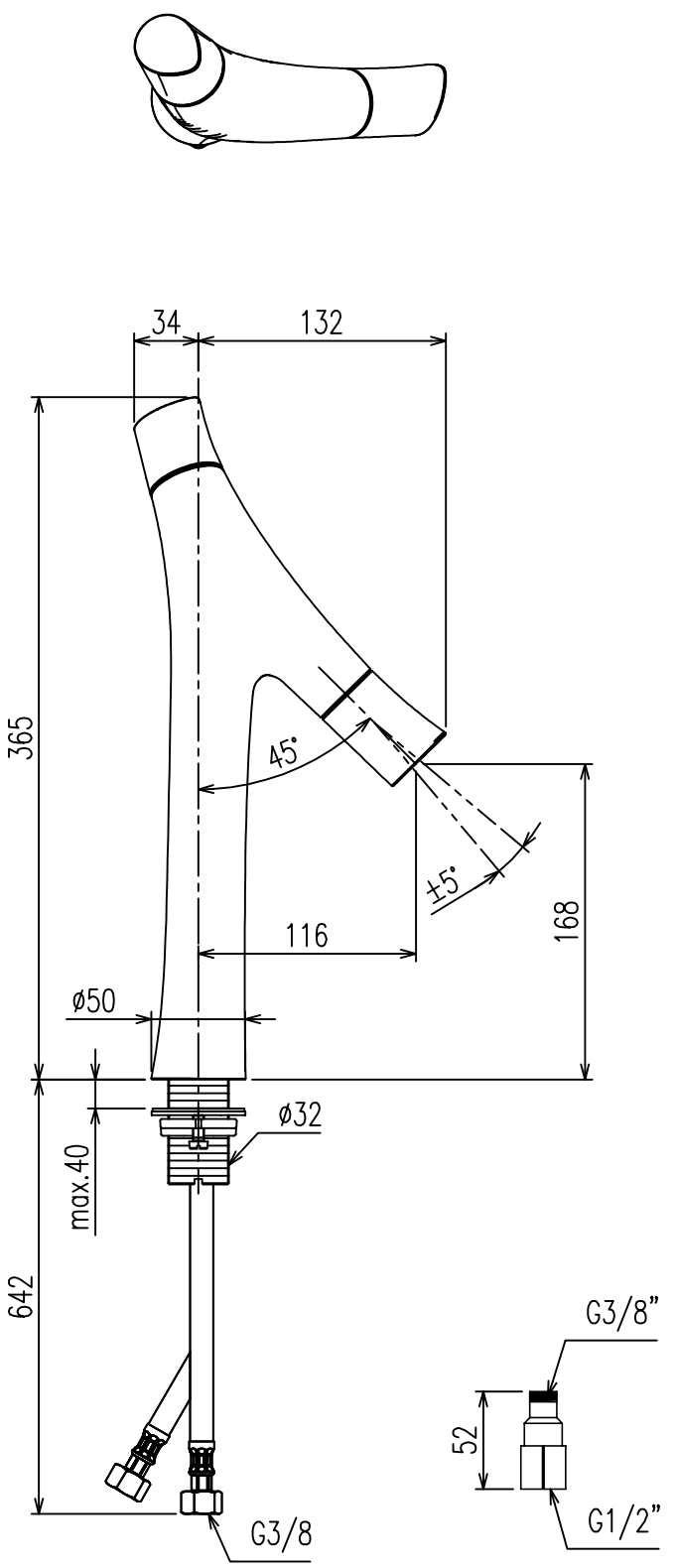

参考
2014.01.31
(株)NITTO CERA

注記
・流量（0.2Mpa時）：3.5L/分と5.0L/分切替式
・水栓取付穴：ø35mm

日付	2014.01.31	尺度	1:4	製図	木村	検図	渡辺	品番	12012000NT
図番								品名	ｱｸｻｰｽﾀﾙｸｵｰｶﾞﾆｯｸ 2ﾊﾝﾄﾞﾙ洗面混合水栓
備考	逆流防止弁付接続ｼﾞｮｲﾝﾄ付き（2個）								㈱NITTO CERA

A4